ROBT

免费咨询订购热线
400 8826 918

站驾式全电动搬运车

- 交立式驱动系统，动力强劲；
- 交流电机免维护；
- 电子助力转向，操作轻盈；
- 电瓶箱侧拉功能，方便多班次作业。

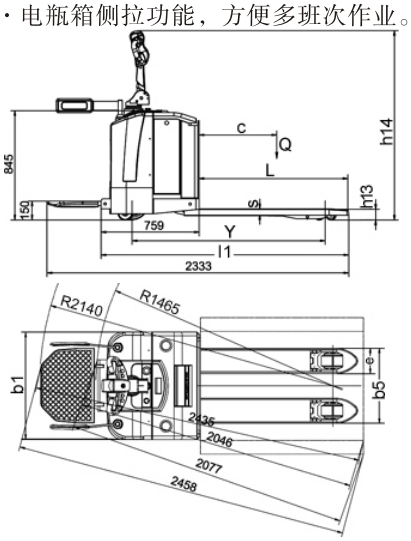

货　号			BT07302	BT07303	BT07304
性能	额定载荷（Q）	kg	2000	2500	3000
	动力形式		全电动		
	操作方式		站驾		
	载荷中心距(C)	mm	125	600	125
	轴距	mm	1150/1470	1460/1510	1150/1470
车轮	轮子类型		pu		
	轮子数量（驱动轮/平衡轮/承重轮）		1D+2B+4L		
尺寸	全高（含操纵手柄）(h14)	mm	1455		
	全长（踏板收起）(l1)	mm	1910/1960		
	车体宽度(b1)	mm	790		
	货最大起升行程(h3)	mm	120		
	货叉最低高度(h13)	mm	85		
	货叉厚度(s)	mm	55		
	货叉宽度(e)	mm	185		
	货叉长度(L)	mm	1150/1200		
	货叉外侧间距(b5)	mm	540/685		
	最小转弯半径，踏板收起/放下（wa）	mm	1465/2140		
性能	行走速度(满载/空载)	km/h	5.0/6.0	5.0/6.0	5.0/6.0
	起升速度(满载/空载)	mm/s	40/50		
	下降速度（满载/空载）	mm/s	35/20		
	最大爬坡能力(满载/空载)	%	5/7		
	制动方式		电磁/再生		
电机	驱动电机功率	kw	1.5		
	起升电机功率	kw	2		
	蓄电池电压/容量	V/Ah	24/210	24/210	24/270
重量	蓄电池重量	kg	190	190	252
	自重(含电瓶)	kg	796	796	854

上海罗倍拓工业设备有限公司 Shanghai ROBT Industry Equipment Co.,Ltd

ADD：上海市松江区莘砖公路518号漕河泾开发区　TEL: 8621-5770 3699　FAX: 8621-5768 9311　Http://www.ROBT.cn
Caohejing Development Zone,NO.518, Xinzhuan Rd, Songjiang District, Shanghai China